Тип 50

Описание

применяются для Т-образных фрез.

(ГОСТ 25394-90)

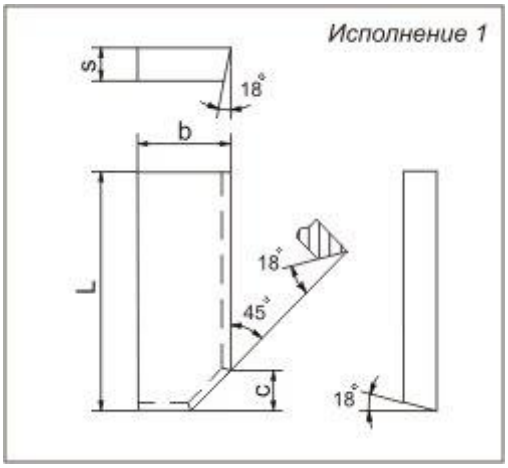

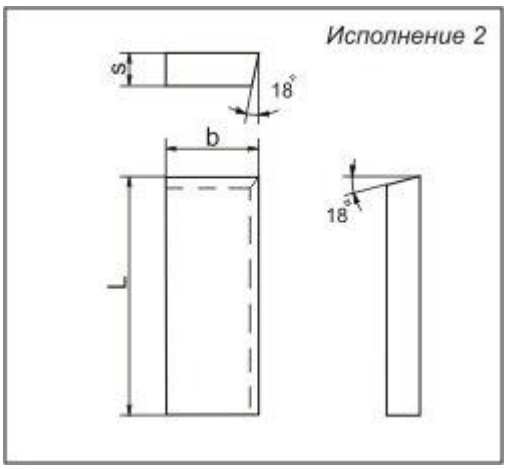

Исполнение 1

Обозначение	L, мм	b, мм	s, мм	c, мм
50191	7	5	2.0	
50211	9	5	2.0	
50231	12	6	2.5	
50251	15	7	3.0	2.5
50271	18	8	3.5	2.5
50291	24	9	3.5	2.5
50311	28	10	4.0	4.0
50331	32	12	4.5	6.0
50351	36	14	5.0	6.0

Исполнение 2

Обозначение	L, мм	b, мм	s, мм	c, мм
50202	7	5	2.0	
50222	9	5	2.0	
50242	12	6	2.5	
50262	15	7	3.0	2.5
50282	18	8	3.5	2.5
50302	24	9	3.5	2.5
50322	28	10	4.0	4.0
50342	32	12	4.5	6.0
50362	36	14	5.0	6.0