Тип 31

Описание

применяются для угловых фрез. (ГОСТ 25411-90)

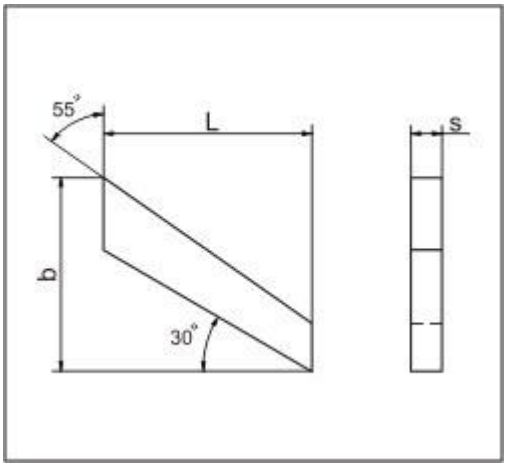

Размеры пластин

Обозначение	L, мм	b, мм	s, мм
31010	13	12.5	2.5
31030	15	14.5	3.0
31050	18	17.5	3.0
31070	20	19.5	3.5
31090	25	24.5	4.0
31110	34	31.5	5.0
31130	50	44.0	7.0